Zubehör und Ersatzteile

Rotationsdüse PRD 3500 Air

Z 30-2

16.10.2019

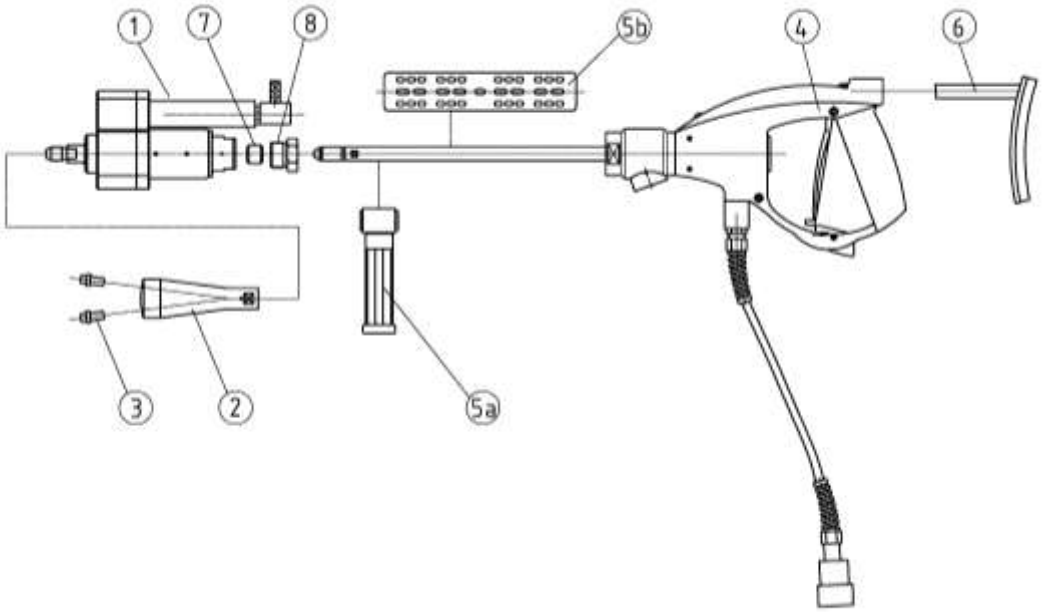

Pos.	Bezeichnung	Teile-Nr.
1	PRD 3500 Air Anschlüsse: M 26x1.5 IG M 14 x 1,5 LH AG (für Düsenkopf)	7031996
2	diverse Düsenköpfe	siehe Blatt Z 35-1
3	Einschraubdüsen	siehe Blatt Z 55-1
4	Hochdruck Spritzpistole KSP 3000 Anschluss am Pistolenrohr: M 14 x 1,5 LH AG	siehe Blatt Z 5-1
5a 5b	Zusatz-Handgriff Halbschalengriff	7001071 7009921
6	Schulterstütze	7009215
7	wahlweise Druckring M 14x1.5 LH 9/16“-18UNF LH	 7006365 7006966
8	Druckschraube M 26x1.5	7006364

KAMAT GmbH & Co. KG
Salinger Feld 10, 58454 Witten, Deutschland, Fon +49 (0)23 02 / 89 03-0, Fax +49 (0)23 02 / 80 19 17, info@KAMAT.de, www.KAMAT.de
Technische Änderungen vorbehalten. / The right to technical changes is reserved.