RUNDSTRAHL-EINSTECKDÜSEN TYP 0952

Rundstrahl-Saphirdüse mit Einlaufkegel

Z45-1

17.08.2022

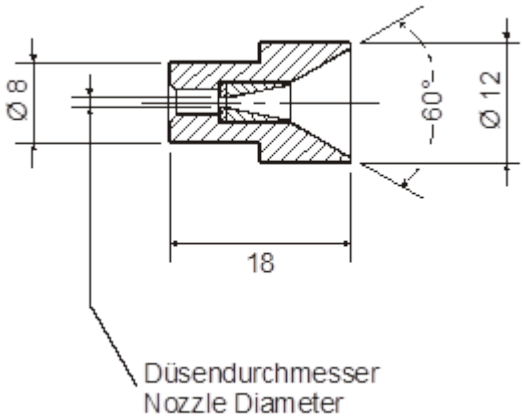

Technische Daten

- Betriebsdruck: max. 3000 bar
- Abdichtung mittels Dichtkonus 59° Kegel
- Saphirblättchen aus Al_2O_3 (monokristallin)
- Träger aus rost- und säurebeständigem Edelstahl 1.4112
- Düsenfaktor: 0.72

Düsendurchmesser [mm]	Betriebsdruck	Teile Nr.
0,4	max. 3000 bar	7012510
0,45		7017124
0,5		7005551
0,6		7005552
0,7		7005553
0,8		7005554
0,9		7005555
1,0		7005556
1,1		7005557
1,2		7005558
1,3		7005559
1,4		7005560
1,5		7005561
Düsenhalter M 14 x 1.5 LH		7004818

KAMAT GmbH & Co. KG
Salinger Feld 10, 58454 Witten, Germany,
Fon +49 (0) 23 02 / 89 03 - 0, Fax +49 (0) 23 02 / 80 19 17, info@KAMAT.de, www.KAMAT.de
Technische Änderungen vorbehalten / Technical data subject to change without notice