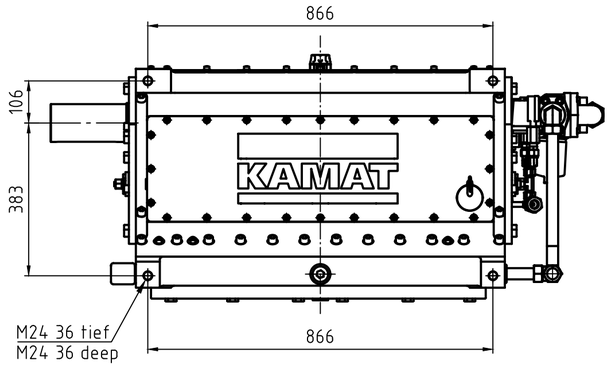

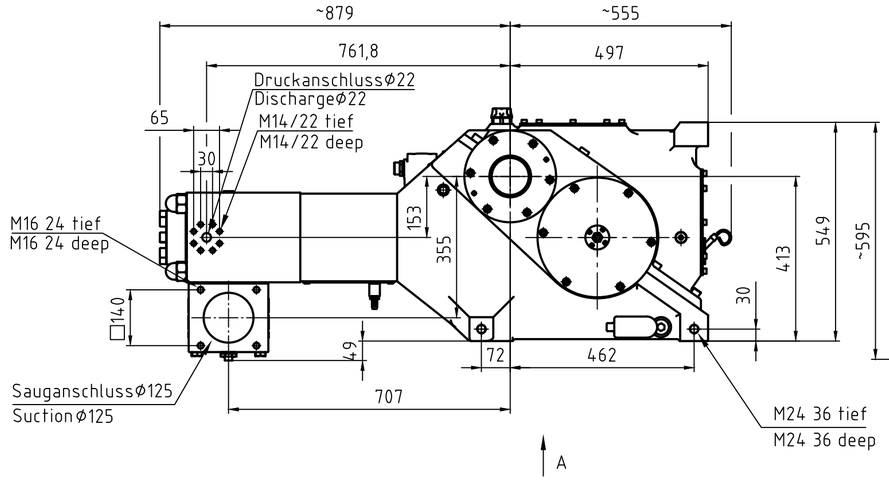

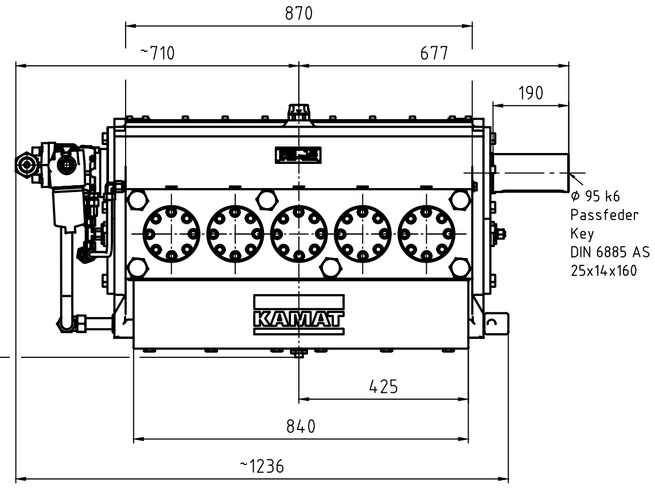

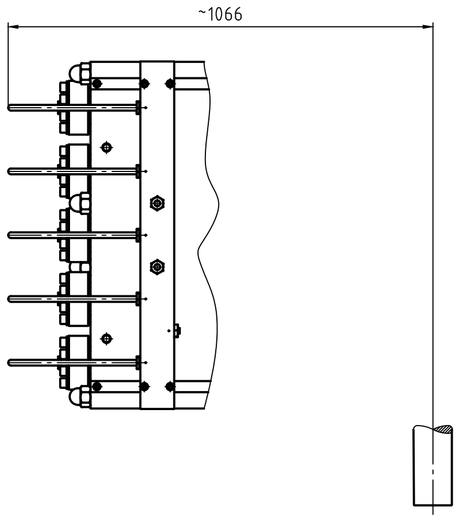

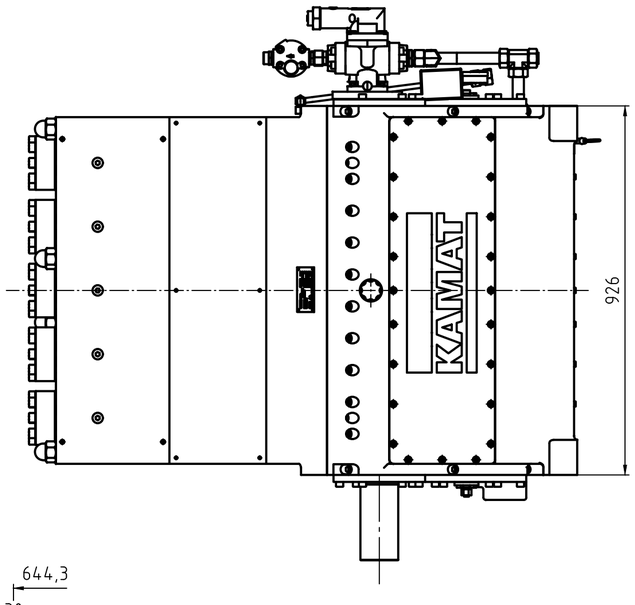

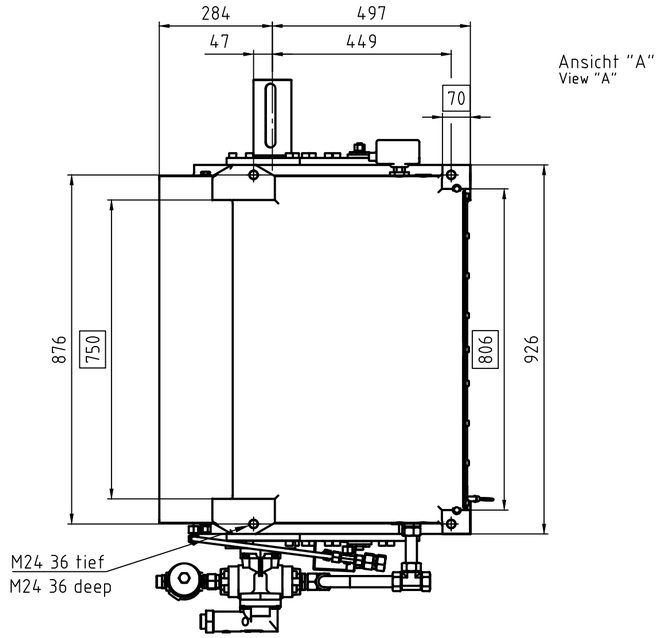

Höchstdruckkopf A1> 1500 bar
High Pressure Head A1> 1500 bar

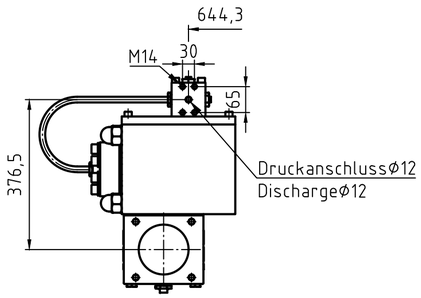

Gewicht: ~ 2200 kg
Weight : ~ 2200 kg

KAMAT					Maßstab 1:10	Werkstoff -	
				Datum	Name	Teilenr./Part No. -	
			Bearb.	19.04.2021	R.Bourjal	Benennung/Description	
			Prüf. 1	19.04.2021	S.Pompös	Pumpe K55000 A-5G	
			Prüf. 2	19.04.2021		Pump K55000 A-5G	
			Zulässige Abweichungen nach DIN ISO 2768-1, fein und DIN ISO 2768-2, H				
			Für diese Zeichnung behalten wir uns alle Rechte vor, gemäß DIN ISO 16016			Zeichnungsnr./Drawing No. 8112282	
Zust.	Änderungen	Datum	Name	EDV Nr. 8112282		Ersatz für	Ersetzt durch